we like V...

Luxura
by Hapro

I like!

V
V
V
6
8
10

we like V10 ...

V_{10} Pearl White Romance

we like new dimensions

De indrukwekkende Luxura V_{10} is de absolute top in het meest prestigieuze segment van verticale zonnebanken. Met trots trekken de verschillende Pearl White edities de aandacht met zeer bijzondere lichtconcepten:

- Pearl White Passion met vlammend rode lichtaccenten
- Pearl White Romance met subtiel roze lichtaccenten
- Pearl White Cool met fris blauwe lichtaccenten

De Royal Red Edition doet er nog een schepje klasse bovenop en staat klaar om zonliefhebbers te verbluffen in een koninklijke ambiance.

- DecoLight
- Standby light

De mooie V_{10} beschikt over twee ruimtebesparende deuren. Deze kunnen simultaan en moeiteloos met slechts één hand worden geopend.

V_{10} Pearl White Cool, XLc

we like variety

De Luxura V_{10} is als verticale zonnebank voor iedere zonliefhebber de juiste keuze, ongeacht zijn/haar lengte. De vloerlift zorgt ervoor dat iedere gebruiker in de ideale positie ten opzichte van de gezichtsbruiners staat en van top tot teen prachtig bruint. Speciaal antislip materiaal op de vloer en ergonomisch gevormde handvaten geven de zonliefhebber een goede comfortabele houding en een hygiënische zonnesessie.

V10 biedt verschillende lampvarianten om het lichaam en het gezicht van een kleurtje te voorzien, kies welke het beste aansluit bij uw klantenkring:

- 2-meter XL lampen voor optimale bruining van top tot teen
- XLc roze lampen voor extra bruiningsresultaat bij het gezicht en decolleté
- SLi met 2 x 2 hogedruk lampen in de deurpanelen
- SLi standaard: voorzien van een blauw SPS filter
- SLi optioneel: voorzien van een HPS spiegelfilter voor een mooiere uitstraling, hogere efficiency en meer directe pigmentatie

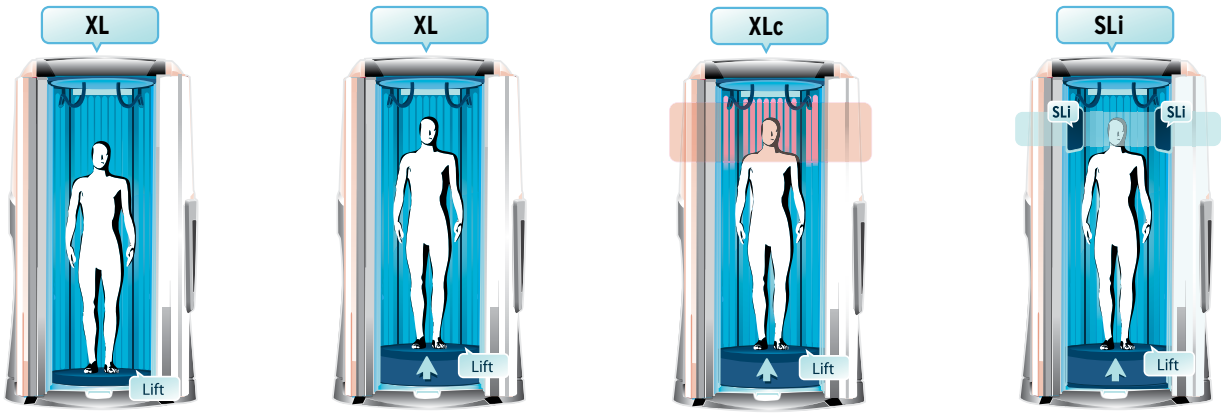

SLi filters in beide deuren

V_{10} Pearl White Passion

IP control is het unieke 'Intelligent Power System' van Luxura. Deze intelligente software houdt controle over de stroomvoorziening van de lampen en zorgt dat de output van de lamp gedurende de gehele levensduur constant is. Het bewaakt de optimale (en door de EU aanbevolen) waardes binnen de 0,3 Watt/m^2 en UV-type III. Wanneer de nationale wetgeving het toestaat, kunnen de lampen ook worden afgesteld op een hogere performance.

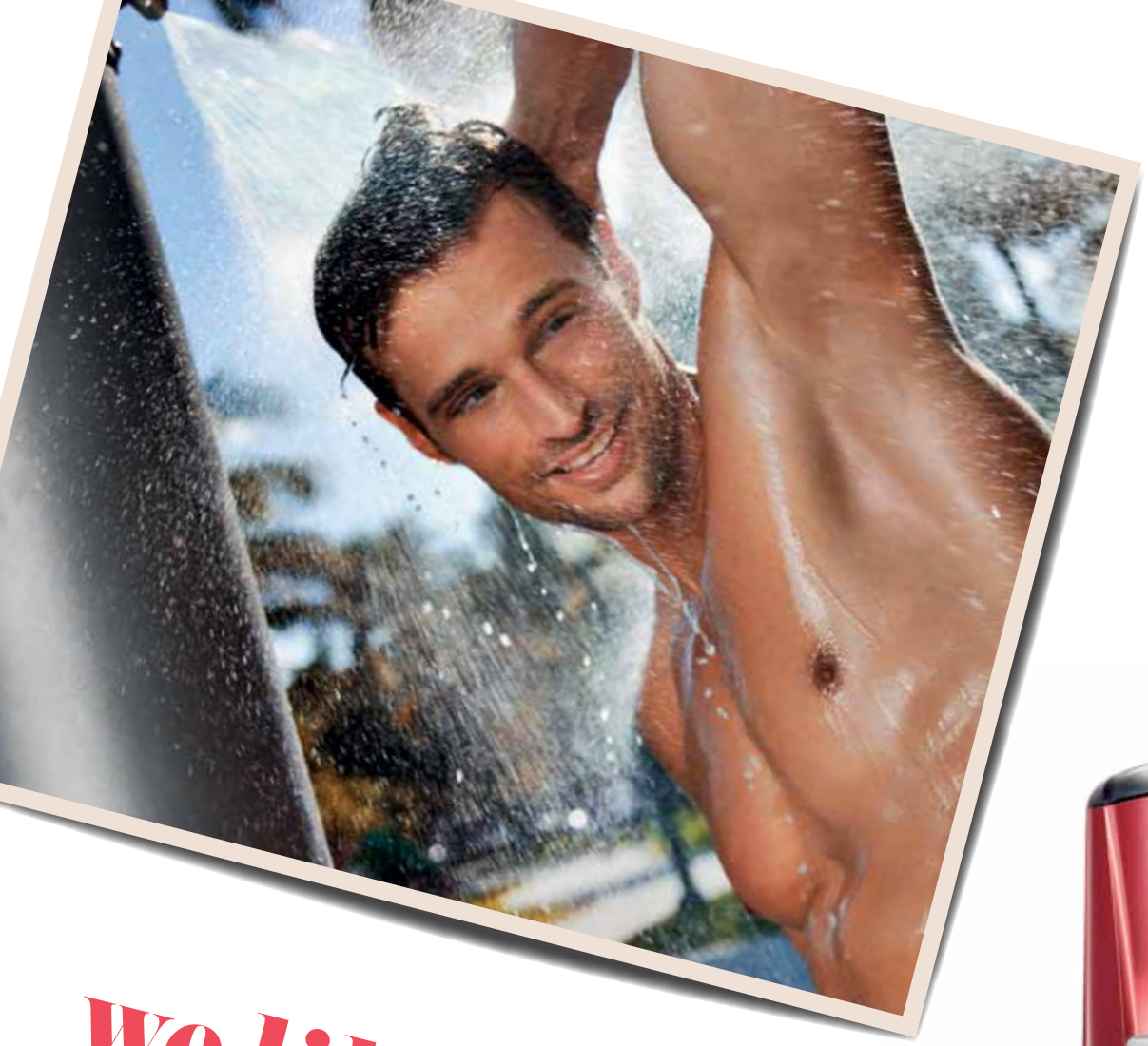

we like it fresh ...

V_{10} Royal Red

Luxura V_{10} maakt van de zonnesessie een wellnessbeleving dankzij onder andere de feature Qsens. Vier verstuivers verspreiden indien gewenst met intervallen een verfrissende waternevel over het lichaam. Qsens zorgt daarmee tijdens iedere bruiningssessie voor een heerlijke verkoeling en comfortabele lichaamstemperatuur.

Dankzij SoundAround hoeft de zonliefhebber nooit muziek te missen tijdens het zonnen. Met deze optie biedt de V10 vier externe muziekkanalen en de mogelijkheid om een eigen MP3 speler of smartphone in te pluggen voor een persoonlijke muzieklijst. De twee luidsprekers en subwoofer garanderen een superieur geluid. SmartVoice begeleidt als vriendelijke stem de gebruiker langs de verschillende mogelijkheden van het gebruikersmenu.

Xsens maakt de zonbeleving compleet met een verleidelijke geurverspreiding tijdens de bruiningssessie.

... and loud

Pearl White Romance

Pearl White Passion

Pearl White Cool

Royal Red

Luxura V_{10}	50 XL High Intensive	50 XL IP Control
Lampen	50 x 180 W	50 x IP Control
Gezichtsbruiner	–	–
Centrale luchtafvoercapaciteit (top)	2680 m³	2680 m³
Aansluiting	400V/3N~/50Hz	400V/3N~/50Hz
Voeding	11,5 kW	11 kW
Zekeringen	3 x 20 A	3 x 16 A
Gewicht	650 kg	500 kg

Technische wijzigingen voorbehouden.

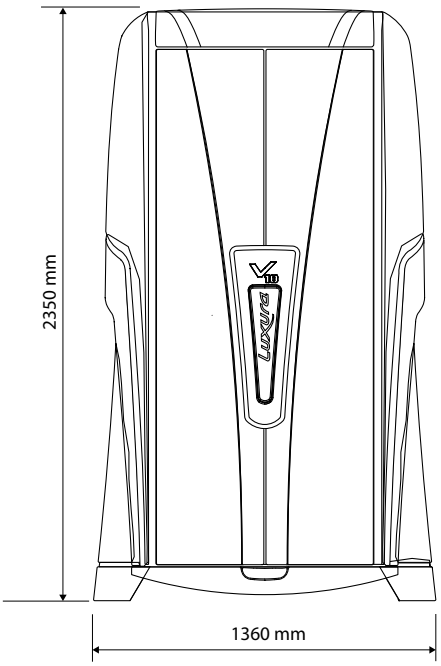

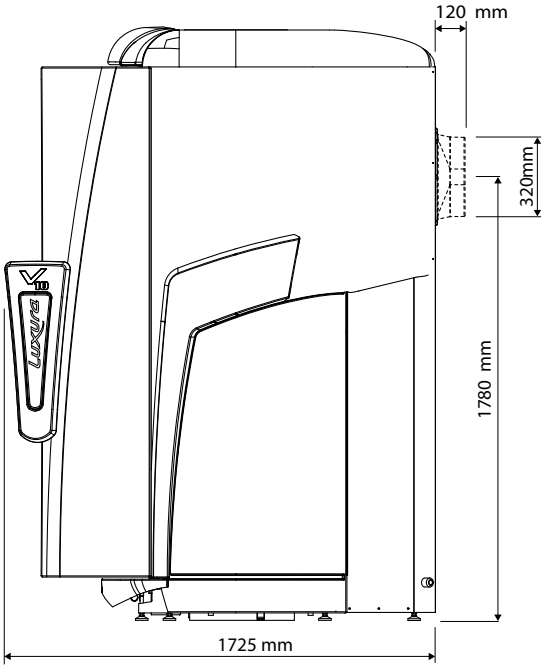

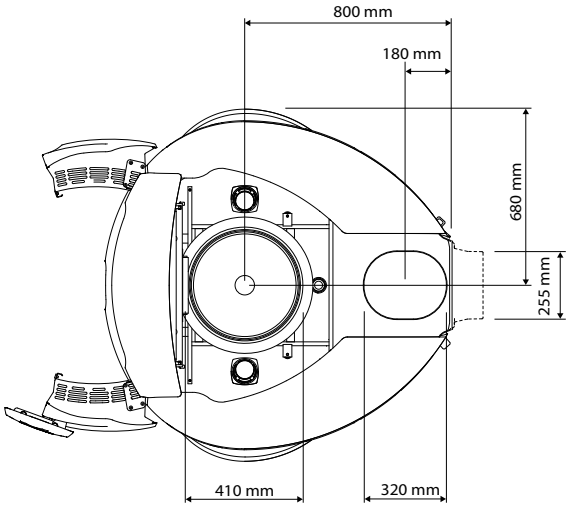

Alle onderdelen die toegankelijk moeten zijn voor onderhoud en service, zijn makkelijk en snel bereikbaar vanuit de binnenzijde van de verticale zonnebank.

Luxura V_{10}	50 XLc High Intensive	50 SLi High Intensive[1]
Lampen	50 x 180 W	42 x 180 W 8 x 140 W
Gezichtsbruiner	Geïntegreerd	4 x 400 W
Centrale luchtafvoercapaciteit (top)	2680 m^3	2680 m^3
Aansluiting	400V/3N~/50Hz	400V/3N~/50Hz
Voeding	11,5 kW	13 kW
Zekeringen	3 x 20 A	3 x 25 A
Gewicht	650 kg	675 kg

Technische wijzigingen voorbehouden.

features

standaard

- SPS (alleen voor SLi versies)
- XL Light
- DecoLight
- Vloerverlichting
- Stand-by binnenverlichting
- In 2 stappen instelbare lichaamsventilatie
- Digitaal timer display
- Luidsprekers
- Urenteller 1 (zonder reset functie)
- Urenteller 2 (met reset functie)
- Interne timer
- Aansluiting voor externe timer
- 2 simultaan te openen deuren

optioneel

- HPS (alleen voor SLi versies)
- Xsens
- Qsens
- Lift system
- SoundAround Basic[2]

[1]Intensive-variant met 180 W lampen, verlengde ontstekers en 800 uur aanbevolen levensduur.
[2]Inclusief: My MP3, SmartVoice, 4 externe muziekkanalen, 4 luidsprekers en een subwoofer.

we like V8 ...

V_8 Rose Pink

V_8 Uptown Blue

V_8 Crystal White

we like it colourful

De Luxura V_8 heeft een oogverblindend design dat van top tot teen prachtig is verlicht. De hoogwaardige afwerking zonder zichtbaar bevestigingsmateriaal onderstreept de stijlvolle verschijning.

Het speciale Ambient FlowLight van de Luxura V_8 verlicht de ruimte met een aantrekkelijk kleurenspel waarbij de diverse kleuren prachtig in elkaar overvloeien. Indien gewenst kan er ook één constante kleurtint ingesteld worden zodat de V_8 perfect past bij de salon, zonruimte of sfeer. Ambient FlowLight accentueert het elegante design dankzij de 'V' vorm van de deuren èn de accent- lijnen aan de onderzijde van de deuren. Daarnaast zorgt het door middel van een lichtelement onder de unit voor een visueel zwevend effect. In de cabine zorgt het Ambient FlowLight Panel voor een ontspannen sfeer tussen én tijdens de bruiningssessies.

ambient flow LIGHT

Gekozen kan worden voor een handgreep van walnotenhout om het plaatje compleet te maken. Deze brengt nog meer elegantie en luxe in de wellnessruimte en past perfect bij elke kleur!

De Luxura V_8 is voorzien van twee ruimtebesparende deuren die makkelijk en licht kunnen worden geopend. Aan de binnenzijde zorgt de comfortabele anti-slipvloer voor een prettige en stabiele houding tijdens het zonnen.

De V_8 is ook geschikt voor mensen die niet graag zonnen in een afgesloten cabine. Dankzij het slimme ontwerp van de V_8 kunnen de deuren op een kier, half open of zelfs helemaal open blijven tijdens het bruinen.

we like features

favourite sounds

De Luxura V_8 begrijpt dat bruinen voor iedereen anders is. Met het geavanceerde SoundAround Plus-systeem, inclusief My MP3 en Bluetooth-verbinding, kunnen gebruikers hun eigen favoriete muziek afspelen. De solide houder op het Ambient FlowLight Panel biedt ruimte voor een smartphone of tablet. SoundAround Plus biedt tevens een subwoofer, twee luidsprekers, een vriendelijke SmartVoice die de klant door de verschillende functies leidt, vier externe radiokanalen en twee interne SD-kaartkanalen voorzien van voorgeprogrammeerde en rechtenvrije muziek. Kies voor ontspannende of energieke muziek, maar er kan ook gekozen worden om eigen muziek te programmeren.

other sound options to choose:

In plaats van het indrukwekkende SoundAround-systeem kan er desgewenst ook één van de andere audio-opties geselecteerd worden:

- Luidspeakers
- My MP3 audiosysteem inclusief MP3-aansluiting voor persoonlijke afspeellijsten, een studiokanaal en twee luidsprekers

display

Het uiterst geavanceerde Ambient FlowLight Panel met smart touch-bediening laat zien hoe makkelijk de bruiningsvoorkeuren kunnen worden ingesteld.

- Uniek design met verlichte, moderne grafische vormen en Ambient FlowLight
- Duidelijke iconen voor alle instellingen
- Intuïtieve navigatie via smart touch-bediening; goed beschermd dankzij de acrylplaat

more highlights:

Een speciaal in drie stappen instelbaar ventilatiesysteem zorgt voor een aangename temperatuur tijdens het bruinen. Een perfecte luchtstroom omringt het lichaam en zorgt voor de juiste temperatuur, extra comfort en van top tot teen een perfecte teint! Om de bruiningssessie nog aangenamer te maken kiest men voor wellness opties:

- Qsens met 2 verstuivers die met intervallen zorgen voor een verfrissende waternevel over het lichaam tijdens het zonnen
- Xsens aromasysteem dat verschillende heerlijke geuren verspreidt: Ocean, Blossom of Sandelwood
- Eco Power: deze energiebesparende oplossing wordt geleverd met elektronische ballasts die het energieverbruik met 15% verlagen! Nog een voordeel: Eco Power schakelt de lampen in één keer in om de bruiningssessie direct te starten

Crystal White

Rose Pink

Uptown Blue

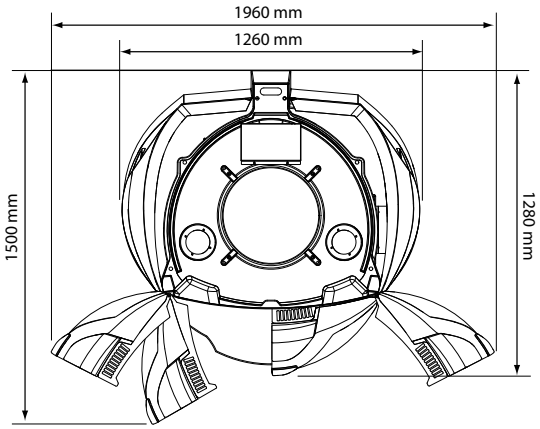

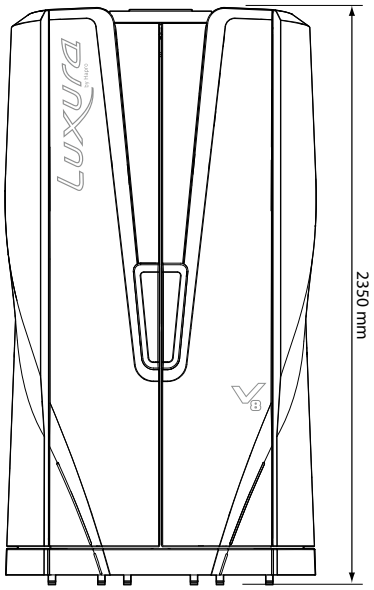

Luxura V_8	48 XL High Intensive	48 XL Ultra Intensive*
Lampen	48 x 180 W XL Ecopower	48 x 200 W XL Ecopower
Aansluiting	400V/3N~/PE/50Hz	400V/3N~/PE/50Hz
Voeding	8,2 kW	8,6 kW
Zekeringen	3 x 16 A	3 x 16 A
Gewicht	167 kg	167 kg

* Niet voor de EU.
Technische wijzigingen voorbehouden.

easy maintenance

Onderhoud en service kunnen eenvoudig worden uitgevoerd.

Directe toegang tot alle elektronische componenten door het Ambient FlowLight Panel aan de binnenzijde los te halen.

1] Aan de buitenzijde bevinden zich stoffilters die gemakkelijk te reinigen of te vervangen zijn. **2]** De Qsens jerrycan en **3]** Xsens cartridge* bevinden zich buiten de V_8 in een afgesloten box en kunnen eenvoudig worden vervangen.

*Xsens en Qsens zijn opties

De acrylplaten zijn eenvoudig te verwijderen met behulp van het unieke aluminium kliksyteem. De acrylplaten kunnen makkelijk schoongemaakt worden en de lampen in een handomdraai vervangen.

we like clever solutions

Een extra slimme optie van deze verticale zonnebank is de kleedruimte, die aan de V_8 kan worden gemonteerd en zo een stand-alone bruiningscabine creëert.

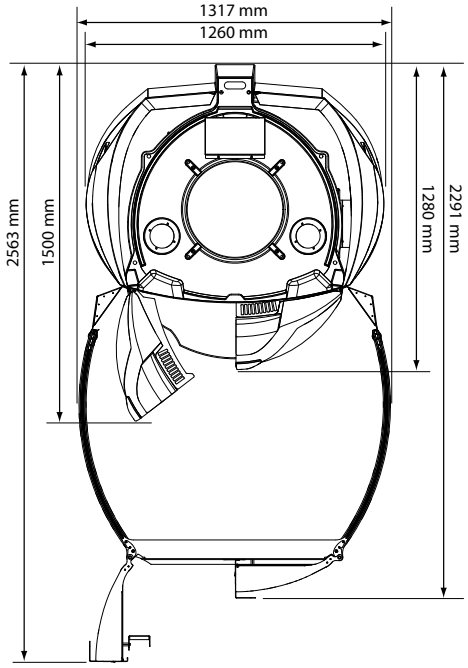

features

standard

- XL Light Ecopower
- Ambient FlowLight voor deuren, eyeliners en bodem
- Ambient FlowLight Panel incl. smart touch-bediening
- Digitale timer
- Lichaamskoeling (in drie stappen regelbaar)
- Stand-by binnenverlichting
- Eco Power[1]
- Stoffilters
- Interne timer
- Aansluiting voor externe timer
- Urenteller 1 (zonder resetfunctie)
- Urenteller 2 (met resetfunctie)

optional

- Houten handgreep
- Xsens[2]
- Qsens
- Luidsprekers
- My MP3[3]
- SoundAround Plus[4]
- Kleedruimte
- Glamour Edition

[1] De elektronische ballast zorgt voor een energiebesparing van 15%!
[2] Alleen in combinatie met Qsens.
[3] Inclusief MP3/smartphone-aansluiting, 1 extern muziekkanaal en 2 luidsprekers.
[4] Inclusief MP3/smartphone-aansluiting, Bluetooth, SmartVoice, 4 externe muziekkanalen, 2 luidsprekers, subwoofer en SD-kaarten voor 2 interne muziekkanalen (ontspannende muziek, energieke muziek of eigen muziek).

we like V6 ...

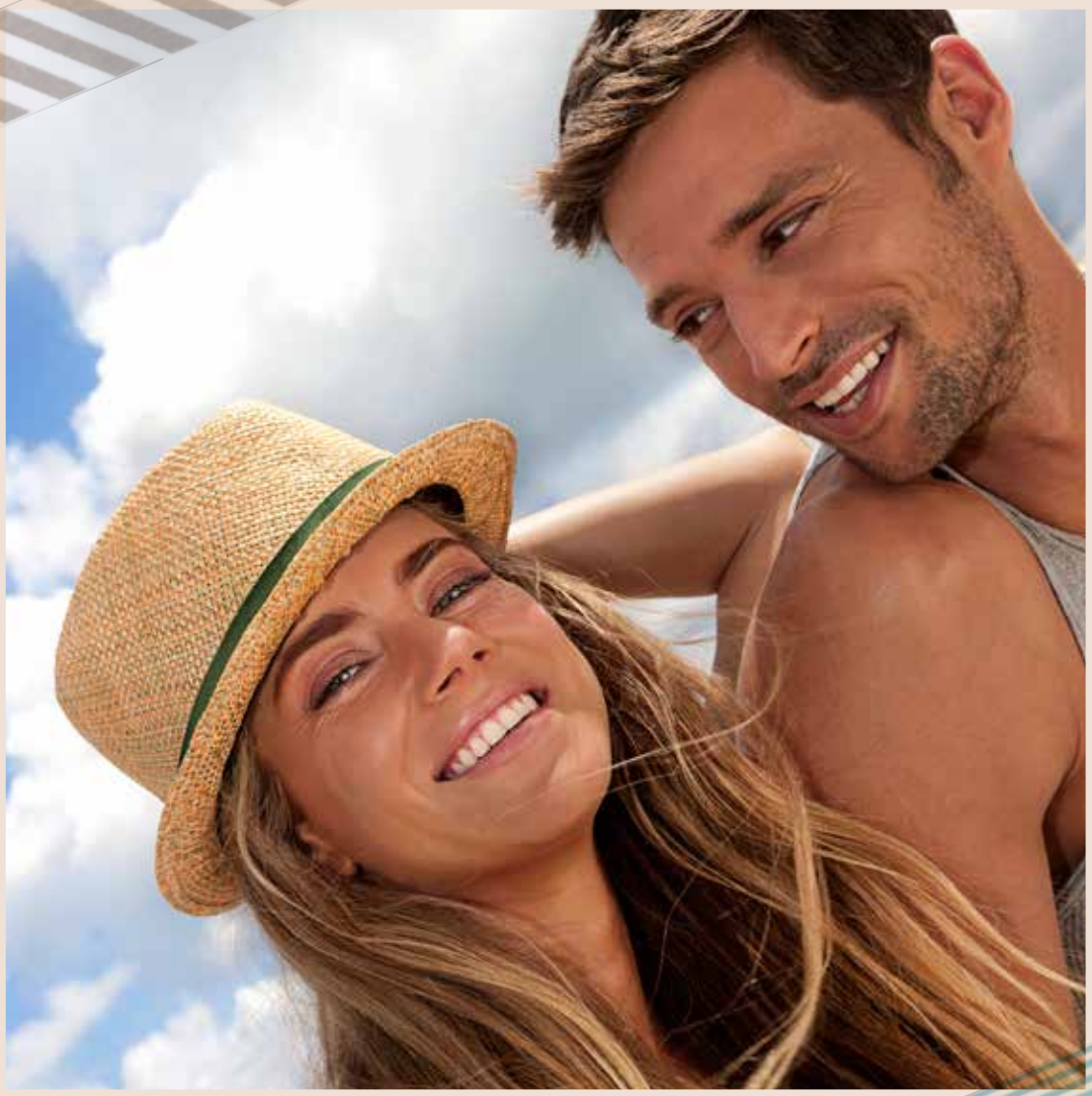

V_6 Crystal White

De Luxura V_6 is het instapmodel. Deze verticale zonnebank heeft een verfrissend, modern design in de prachtige kleur Crystal White. Iets speciaals? Dan kan er gekozen worden voor één van de drie bijpassende twin colours om de hoogwaardige afwerking van de V_6 te onderstrepen. Of een echte Glamour Edition met strass-steentjes!

De Luxura V_6 is het ideale model voor iedereen die zijn of haar diensten wil uitbreiden met professionele bruining. De twee vederlichte deuren met een korte draaicirkel zorgen voor extra ruimtebesparing. Nog een highlight: het bedieningspaneel heeft een duidelijk en gebruiksvriendelijk touchscreen om makkelijk door de persoonlijke instellingen te navigeren.

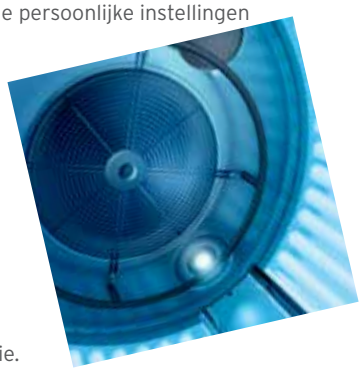

De stand-by verlichting zorgt ervoor dat de cabine ook tussen de sessies door wordt verlicht. Deze sfeerverlichting nodigt klanten uit om te zonnen en laat niemand in het donker achter aan het einde van de sessie.

we like features

Upgrade de Luxura V_6 door optionele features toe te voegen. Kies bijvoorbeeld voor:

- Ambient FlowLight Panel incl. smart touch-bediening en verlichte moderne grafische symbolen
- Qsens verspreid met intervallen een waternevel voor een compleet wellnessgevoel
- Xsens aromasysteem dat een heerlijke geur verspreidt

ambient flow LIGHT

Zowel het standaard bedieningspaneel als de stijlvolle Ambient Flowlight-versie zijn uiterst gebruiksvriendelijk.

Optioneel (foto links): Ambient FlowLight Panel incl. smart touch-bediening, moderne grafische symbolen en prachtig in elkaar overvloeiende kleureffecten.

Standaard (foto rechts): Smart touch-bedieningspaneel.

V_6 Crystal White Aqua

V_6 Crystal White Pink

V_6 Crystal White Gold

more options to choose:

- Luidsprekers
- My MP3 audiosysteem met één studiokanaal, luidsprekers en MP3-aansluiting voor individueel geluid
- SoundAround Plus voor eindeloze audiomogelijkheden: een subwoofer, twee luidsprekers, Bluetooth, een vriendelijke SmartVoice die de klant door de verschillende functies leidt, vier externe radiokanalen en twee interne SD-kaartkanalen voorzien van voorgeprogrammeerde en rechtenvrije muziek. Er kan gekozen worden voor ontspannende of energieke muziek, of eigen muziek geprogrammeerd worden

Crystal White

Crystal White Aqua

Crystal White Gold

Crystal White Pink

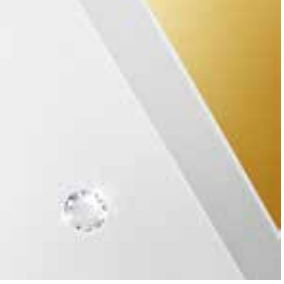

Crystal White Gold Glamour

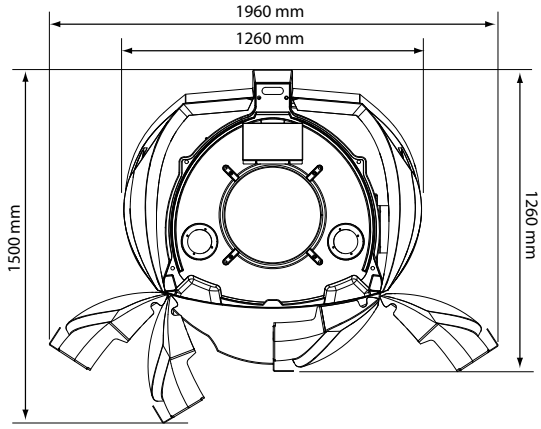

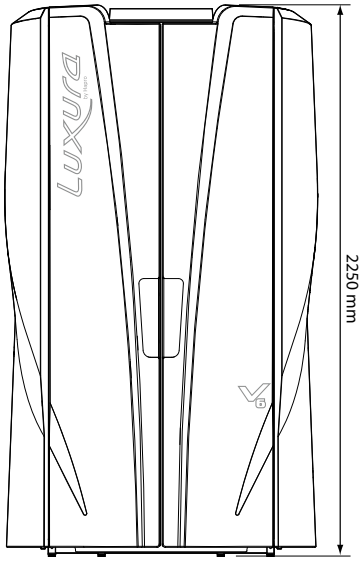

Luxura V_6	42 XL Intensive	42 XL Ultra Intensive*	48 XL High Intensive	48 XL Ultra Intensive*
Lampen	42 x 180 W XL	42 x 200 W XL	48 x 180 W XL	48 x 200 W XL
Aansluiting	400V/3N~/PE/50Hz	400V/3N~/PE/50Hz	400V/3N~/PE/50Hz	400V/3N~/PE/50Hz
Voeding	8,3 kW	8,7 kW	9,4 kW	9,9 kW
Zekeringen	3 x 16 A	3 x 20 A	3 x 16 A	3 x 20 A
Gewicht	241 kg	241 kg	254 kg	254 kg

* Niet voor de EU.
Technische wijzigingen voorbehouden.

easy maintenance

Onderhoud was nog nooit zo makkelijk dankzij de slimme oplossingen in de Luxura V6.

- De acrylplaten zijn eenvoudig te verwijderen dankzij het unieke aluminium kliksysteem, voor gemakkelijk schoonmaken en het vervangen van lampen
- Directe toegang tot alle elektronische componenten door het Ambient FlowLight Panel aan de binnenzijde los te halen en weg te nemen
- Eenvoudig verwisselen van Xsens cartridges en Qsens jerrycan*

*Xsens en Qsens zijn opties

Crystal White Pink
Glamour

we like clever solutions

De kleedruimte kan aan de Luxura V_6 worden gemonteerd en creëert zo een stand-alone bruiningscabine.

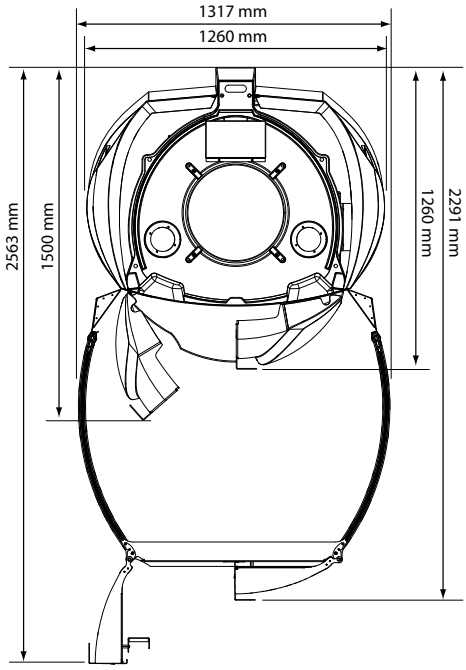

features

standard

- XL Light
- Digitale timer
- Smart touch-bedieningspaneel
- Lichaamskoeling (in 3 stappen regelbaar)
- Stand-by binnenverlichting
- Interne timer
- Aansluiting voor externe timer
- Urenteller 1 (zonder resetfunctie)
- Urenteller 2 (met resetfunctie)

optional

- Ambient FlowLight Panel incl. smart touch-bediening[1]
- Xsens[2/3]
- Qsens3
- Luidsprekers
- My MP3[3/4]
- SoundAround Plus[3/5]
- Kleedruimte
- Twin colour (goud, Pink of aqua)
- Glamour Edition

[1] Altijd in combinatie met ten minste 1 van de volgende opties: My MP3, SoundAround Plus, Qsens + Xsens.
[2] Alleen in combinatie met Qsens.
[3] Alleen in combinatie met Ambient FlowLight Panel incl. smart touch-bediening.
[4] Inclusief MP3/smartphone-aansluiting, 1 extern muziekkanaal en 2 luidsprekers.
[5] Inclusief MP3/smartphone-aansluiting, Bluetooth, SmartVoice, 4 externe muziekkanalen, 2 luidsprekers, subwoofer en SD-kaarten voor 2 interne muziekkanalen (ontspannende muziek, energieke muziek of eigen muziek).

Een subtiel aroma wordt verspreid in de zonnebank voor een overheerlijk geurende sfeer. De inspirerende geuren Ocean, Blossom en Sandelwood zorgen voor een extra dimensie. Kies voor Xsens I, met één geur voor uw Luxura of Xsens III met drie geuren. Wellness voor alle zintuigen tijdens het zonnen!

Qsens is natuurlijk verfrissend. Een fijne waternevel wordt indien gewenst op intervalbasis over het lichaam verspreid voor sensationele verkoeling.

Pump up the volume! Met vier integrale luidsprekers en een subwoofer brengt Luxura middels de verschillende muziekkanalen (max. 4) alle muziek tot leven. Een ware geluidsbeleving waarbij de opties My MP3 en SmartVoice inbegrepen zijn.

Als aanvulling op Sound Around Basic, biedt Sound Around Plus voorgeprogrammeerde SD kaarten voor twee extra interne muziekkanalen met ontspannende muziek, energieke muziek of eigen voorgeprogrammeerde muziek.

Aanvullend op de vier optionele muziekzenders van het SoundAround pakket, plugt de zonliefhebber eenvoudig zijn eigen MP3-speler of smart phone in voor een persoonlijke muziekselectie.

Een vriendelijke stem begeleidt de gebruiker door de verschillende opties en functies van de zonnebank die van iedere bruiningssessie een echte minivakantie maken!

Deze feature zorgt ervoor dat ook de iets minder lange zonliefhebbers op perfecte hoogte bij de bruiningslampen staan. Zo bruint iedereen van top tot teen in de meest optimale positie. Deze optie is alleen mogelijk bij de V_{10}.

High Power System: een speciaal filter voor de SLi gezichtsbruiner. Voor meer effectiviteit, directe pigmentatie en onmiddellijk zichtbaar resultaat.

Dankzij het slimme Bluetooth systeem kunnen zonliefhebbers gemakkelijk hun eigen smartphone of kleine tablet verbinden met het audiosysteem voor een geweldige geluidservaring. Zo kan iedereen van persoonlijke muziek genieten tijdens het zonnen - zonder kabeltjes

De extra lange lampen met een lengte van 2 meter garanderen een gelijkmatige bruining van top tot teen, ongeacht de lengte van de zonliefhebber.

De subtiele overgang van prachtige, eindeloze kleuren geven de bruiningscabine en de zonnebank een extra sfeer van luxe en wellness.

De geïntegreerde elektronische ballast verzekert een energiebesparing van ten minste 15% (alleen verkrijgbaar voor V_8).

De Intelligent Power Control technologie garandeert, gedurende de gehele levensduur van de lampen, een optimale 0,3 W/m^2 output, zoals voorgeschreven binnen de Europese Unie. Met IP Control wordt de levensduur van de lampen verlengd tot wel 1500 branduren en het energieverbruik verlaagt tot 25%! (alleen verkrijgbaar voor V_{10})

Zonnige zekerheid
Met uw keus voor Luxura zonnebanken, kiest u voor zekerheid. Alle apparaten voldoen aan de strengste regels op het gebied van veiligheid en hebben het CE en/of KEMA keurmerk. Daarnaast zijn de apparaten zorgvuldig ontwikkeld volgens de nieuwste normen voor bruiningslampen. Zo bent u gegarandeerd van een verantwoorde zonnesessie!

HAPRO

www.hapro.com/luxura

like us facebook www.facebook.com/Luxura

Hapro International, P.O. Box 73, 4420 AC Kapelle, The Netherlands

© 2014 Hapro International - 25804, rev 01